側面配筋図

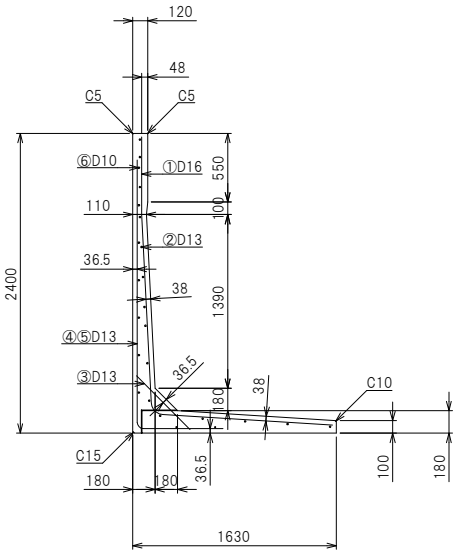

正面構造図

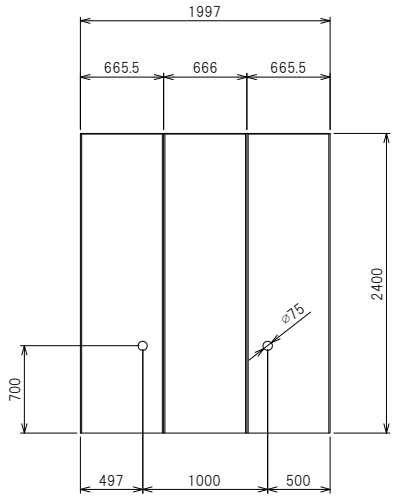

背面構造図

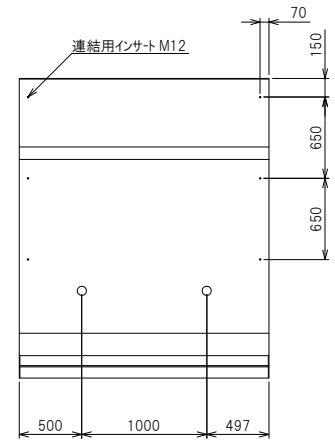

たて壁配筋図

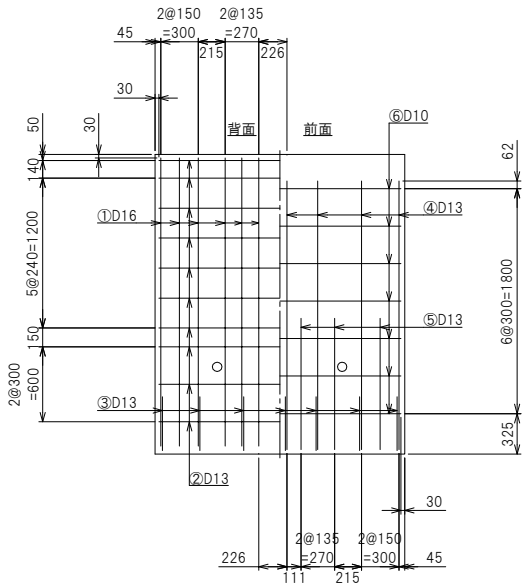

平面構造図

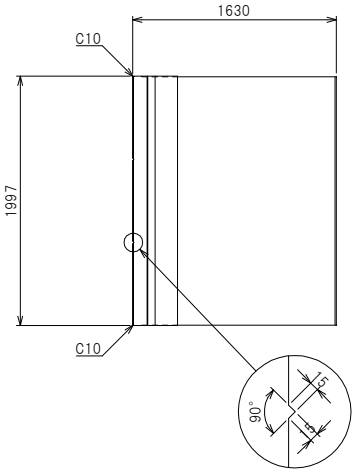

底版配筋図

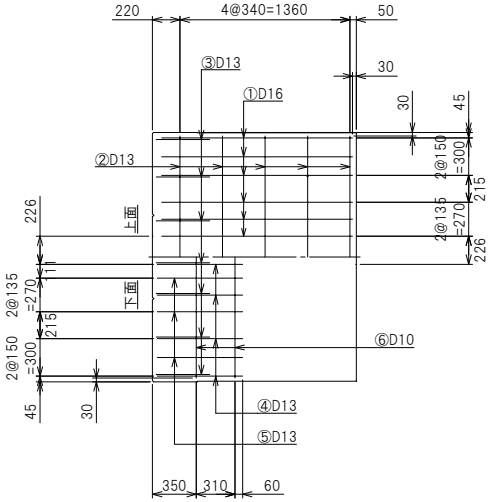

鉄筋加工図

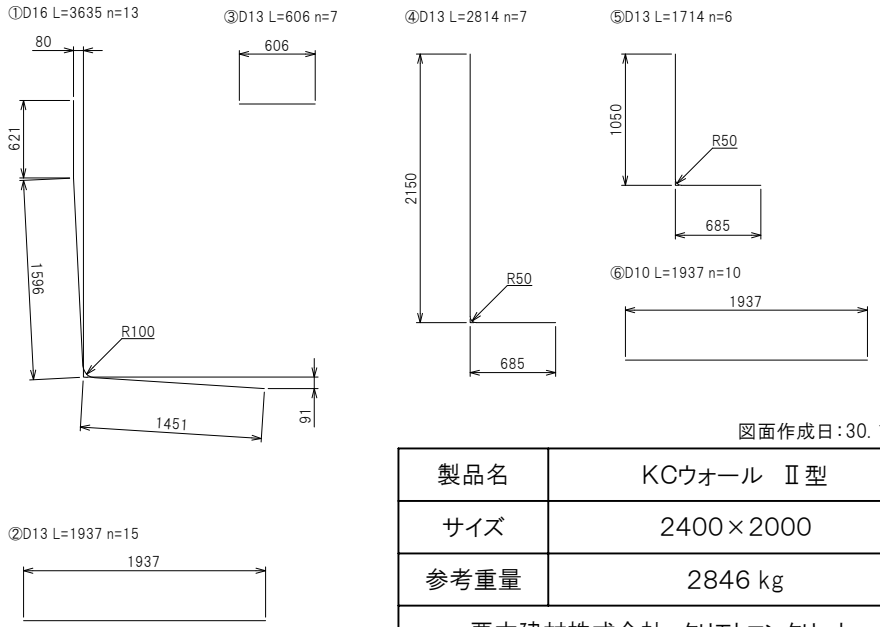

図面作成日:30. 1.12

製品名	KCウォール　Ⅱ型
サイズ	2400×2000
参考重量	2846 kg
栗本建材株式会社　クリモトコンクリート	