側面配筋図

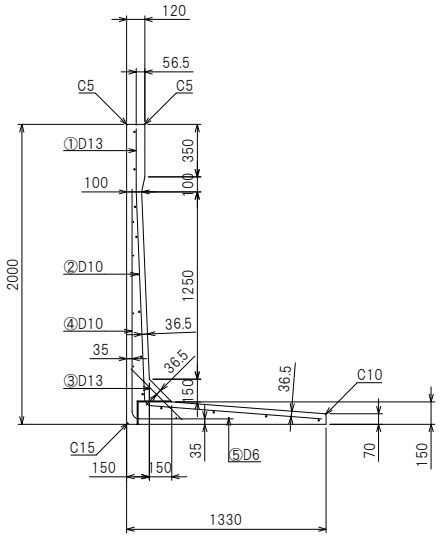

正面構造図

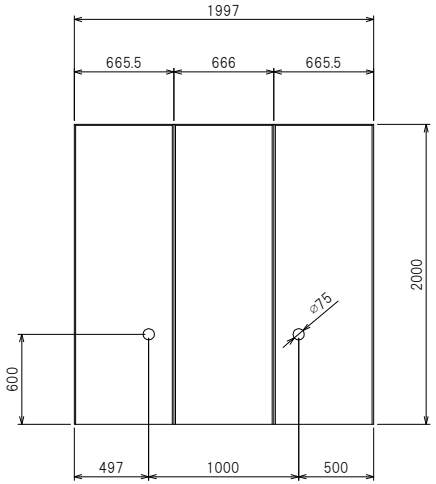

背面構造図

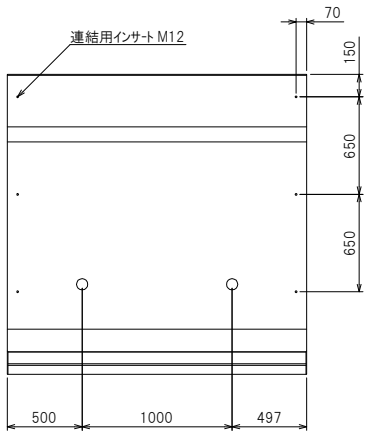

たて壁配筋図

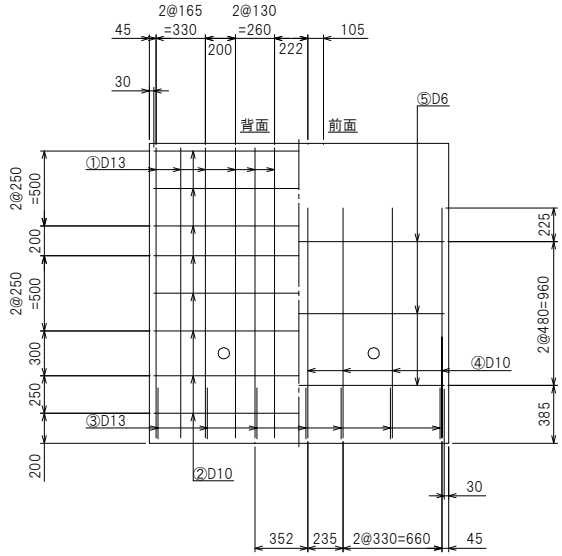

平面構造図

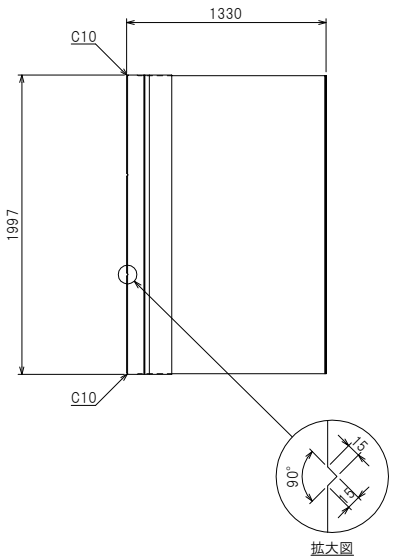

拡大図

底版配筋図

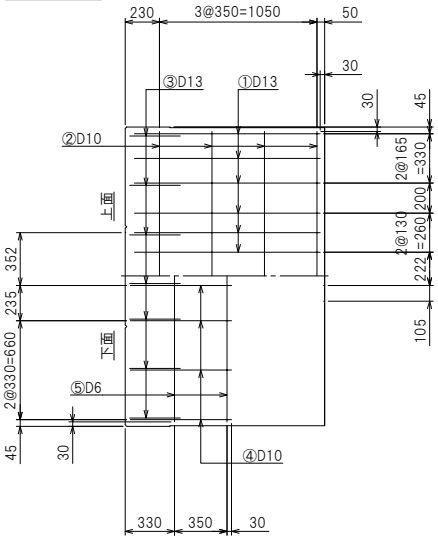

鉄筋加工図

①D13 L=3011 n=13

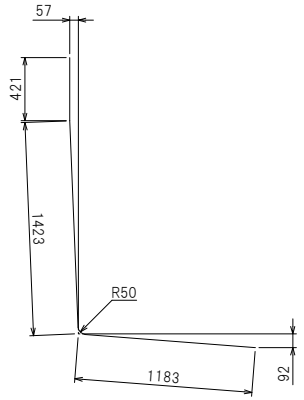

③D13 L=479 n=7

⑤D6 L=1937 n=6

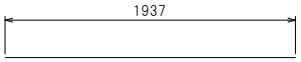

④D10 L=2189 n=7

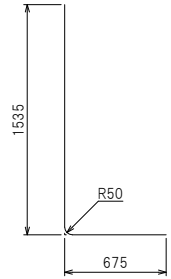

②D10 L=1937 n=12

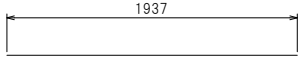

図面修正日:R4.10.21
図面作成日:30. 1.13

製品名	KCウォール　Ⅱ型
サイズ	2000×2000
参考重量	2003 kg
栗本建材株式会社　クリモトコンクリート	