平面図(上側)

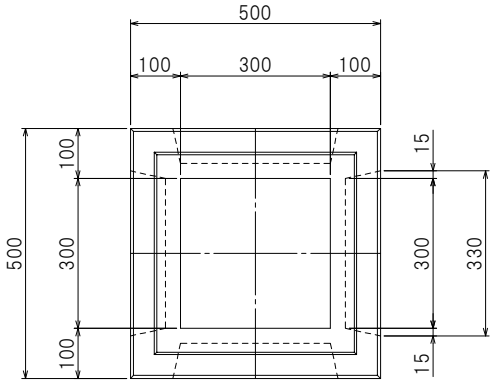

平面図(下側)

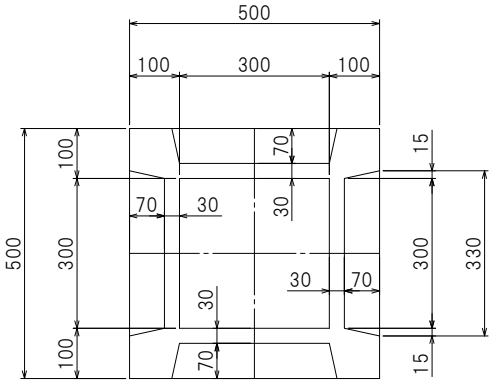

側面図

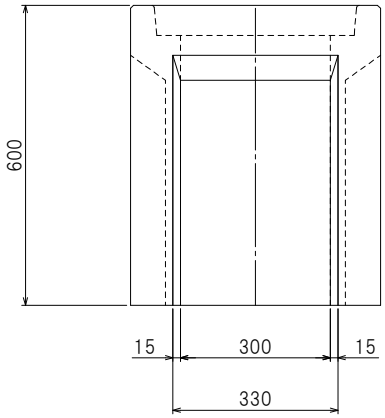

断面図

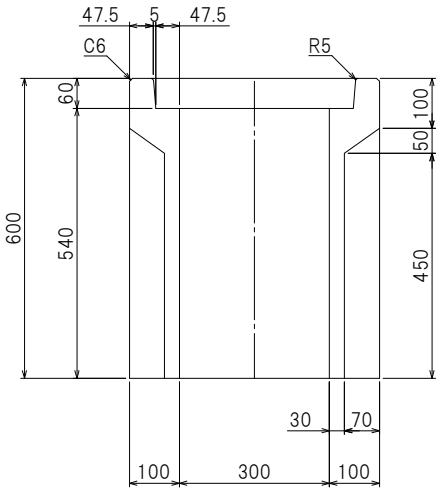

製品名	KC公団桝・本体
呼び名	300×300×600
参考重量	117 kg
栗本建材株式会社　クリモトコンクリート	