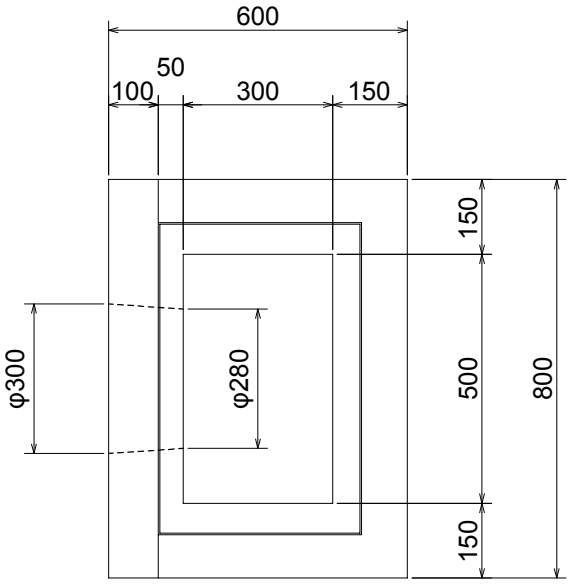

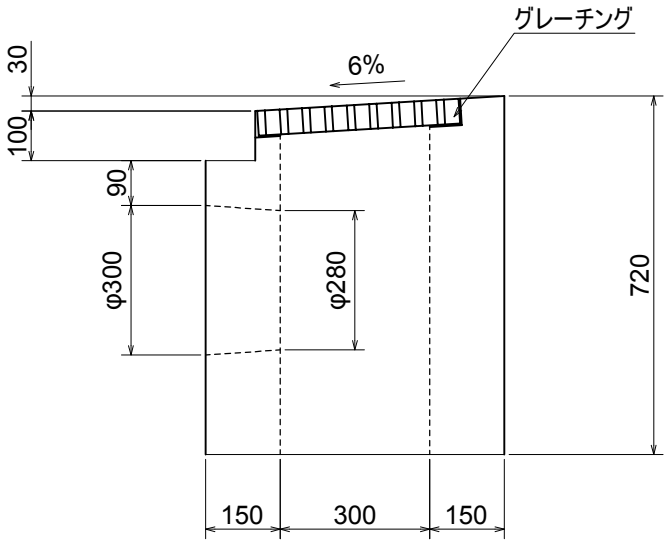

製品名	街渠桝1型(6%)　車道用
サイズ	300×500
栗本建材株式会社　クリモトコンクリート	