断面配筋図

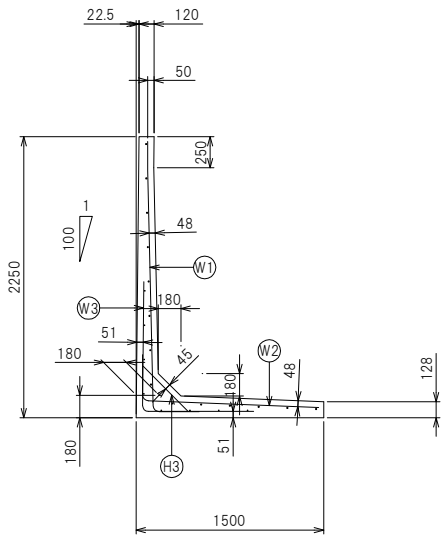

たて壁配筋図

正面

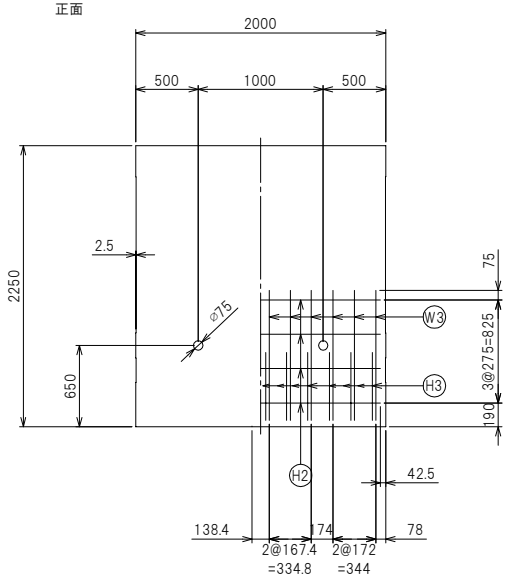

鉄筋加工図

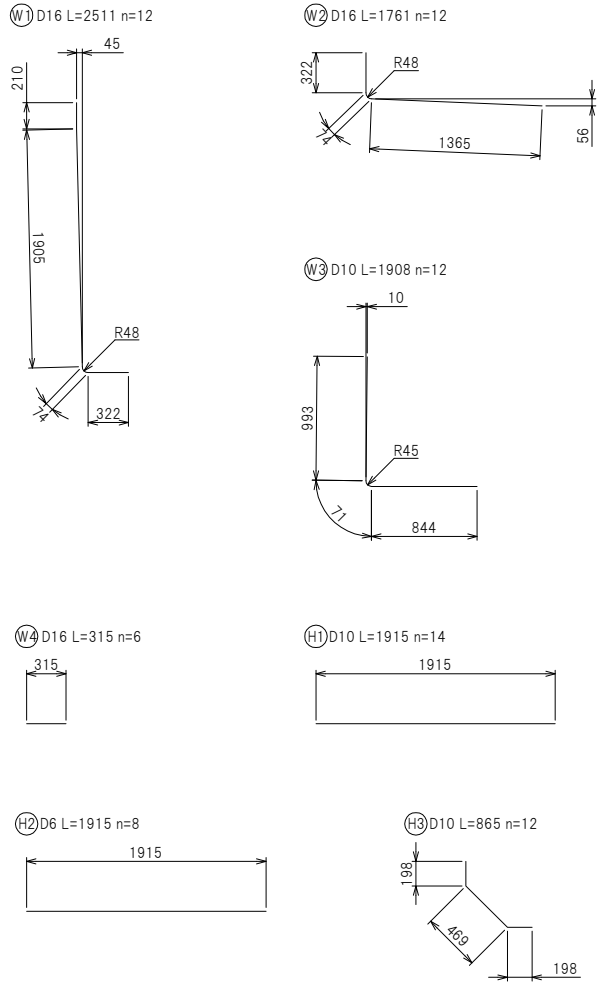

底版配筋図

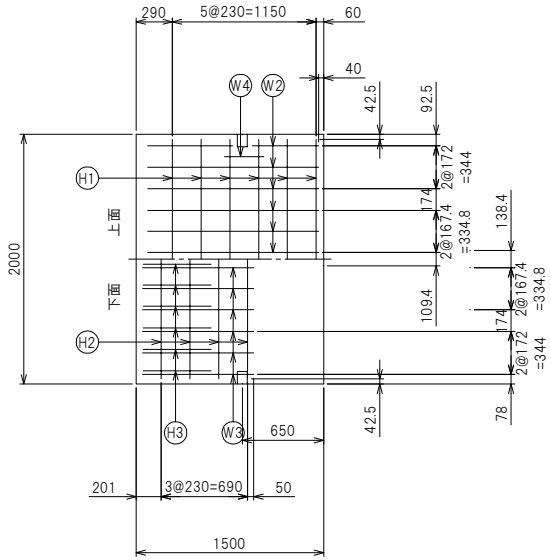

たて壁配筋図

背面

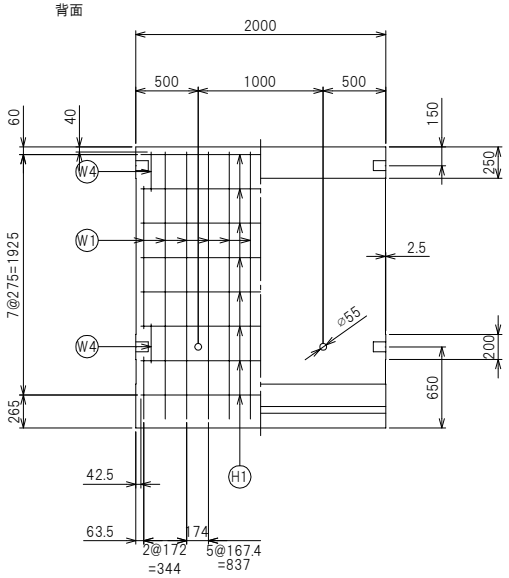

製品名	FLウォール
サイズ	2250×2000
参考重量	2653 kg
栗本建材株式会社　クリモトコンクリート	