断面配筋図

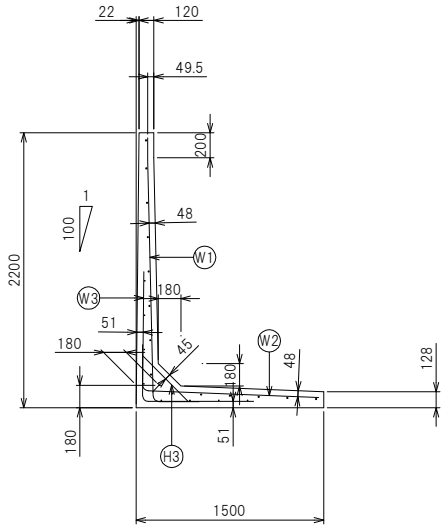


たて壁配筋図

正面

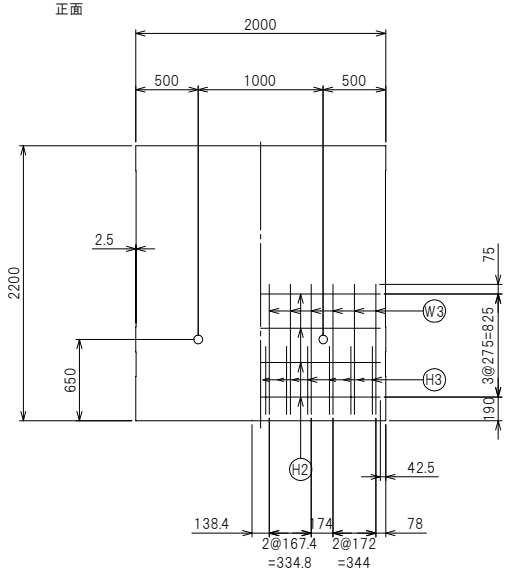


鉄筋加工図

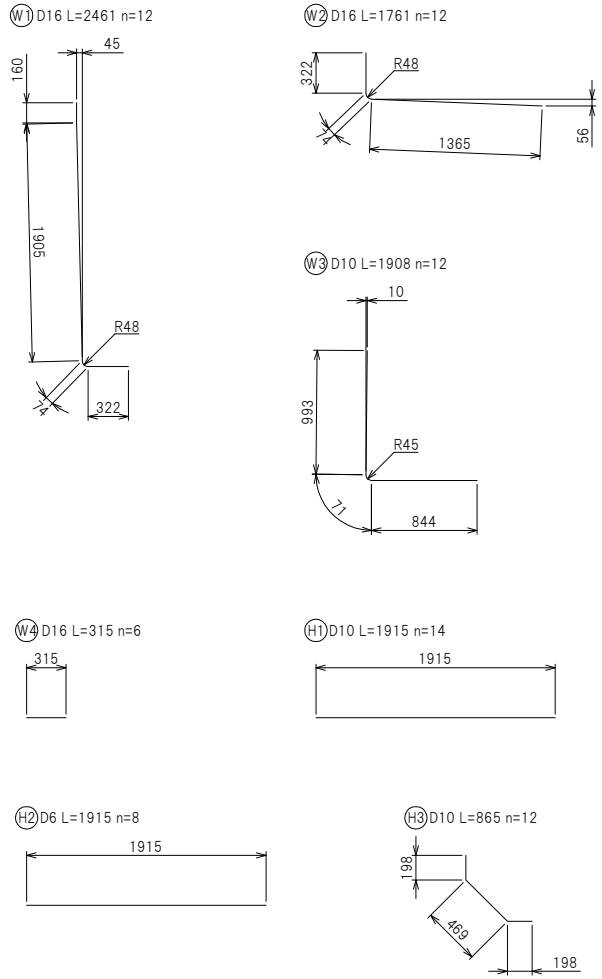


底版配筋図

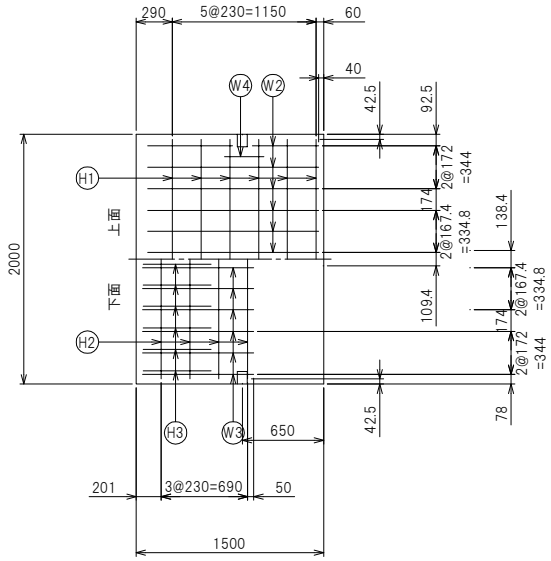


たて壁配筋図

背面

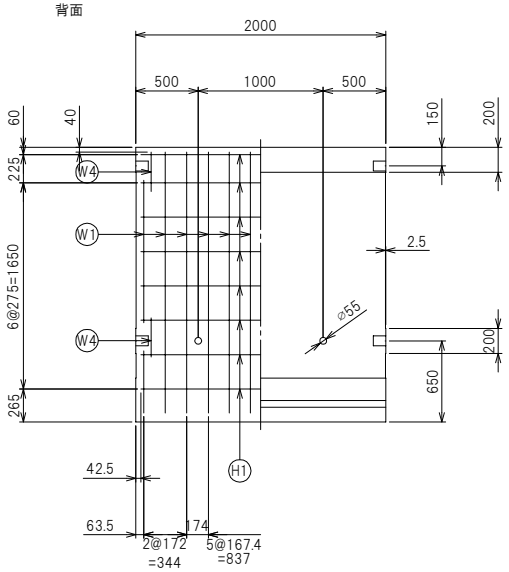


| | |
|---|---|
| 製品名 | FLウォール |
| サイズ | 2200×2000 |
| 参考重量 | 2624 kg |
| 栗本建材株式会社　クリモトコンクリート | |